Насосы для автоцистерн СУГ

ПРИМЕНЕНИЕ

Шиберные насосы серии Z представляют собой новую генерацию оборудования, запроектированного с целью применения на автоцистернах и полуприцепах для транспортировки СУГ. Уникальное техническое решение, примененное при выполнении насосов серии Z, обеспечивает высокую прочность и надежность этого оборудования, несмотря на тяжелые условия эксплуатации, характерные для для автомобильных насосов. Насосы характеризуются высокой устойчивостью во время работы с высокими дифференциальными давлениями, высокой скоростью вращения, малым наплывом и большими осевыми нагрузками вала. Насосы серии Z доступны в комплектации с гидравлическими и электрическими двигателями в зависимости от потребностей клиента.

СПЕЦИФИКАЦИЯ

Модель	**Z2000**	**Z3200**	**Z4200**
Nr заказа	16.026	16.030	16.031
Вход	2″ NPT	3″ 300lbs ANSI	4″ 300lbs ANSI
Выход	2″ NPT	2″ NPT	2x 2″ NPT
Макс. скорость вращения		800 RPM	
Мин. рабочая температура		-32 ^{0}C	
Макс. рабочая температура		107 ^{0}C	
Макс. рабочее давление		28,6 бар	
Макс. диференциальное давление		8,6 бар	
Фланцевое исполнение выхода	Нет	Да	Нет
Внутренний переливной клапан	Да	Да	Да

НАСОС CORKEN Z2000

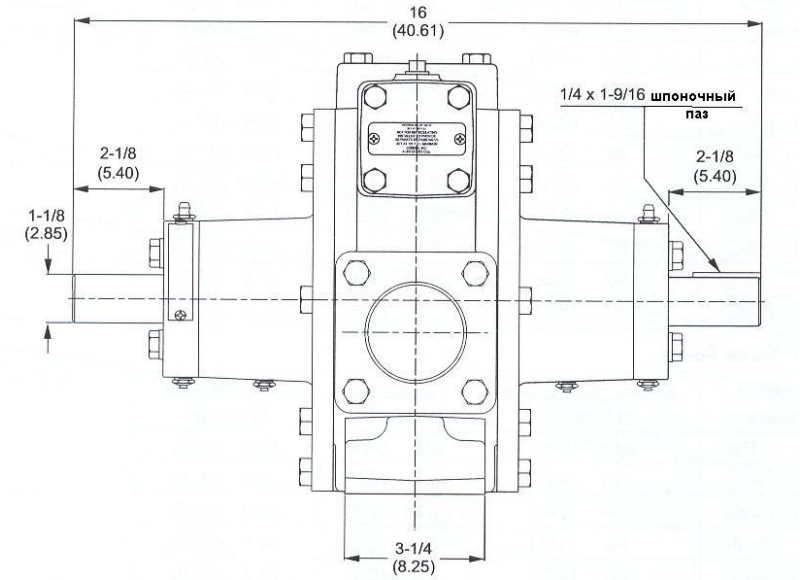

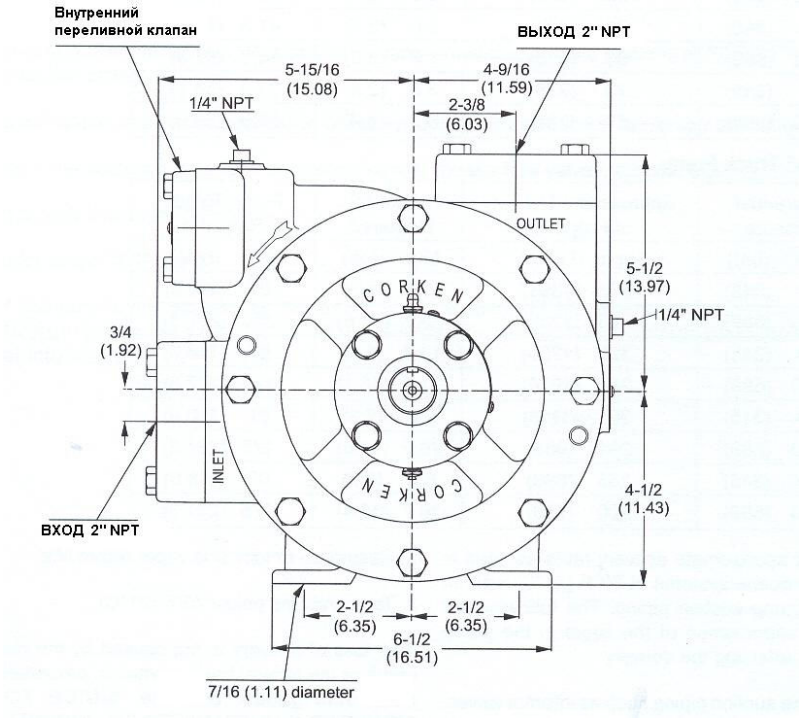

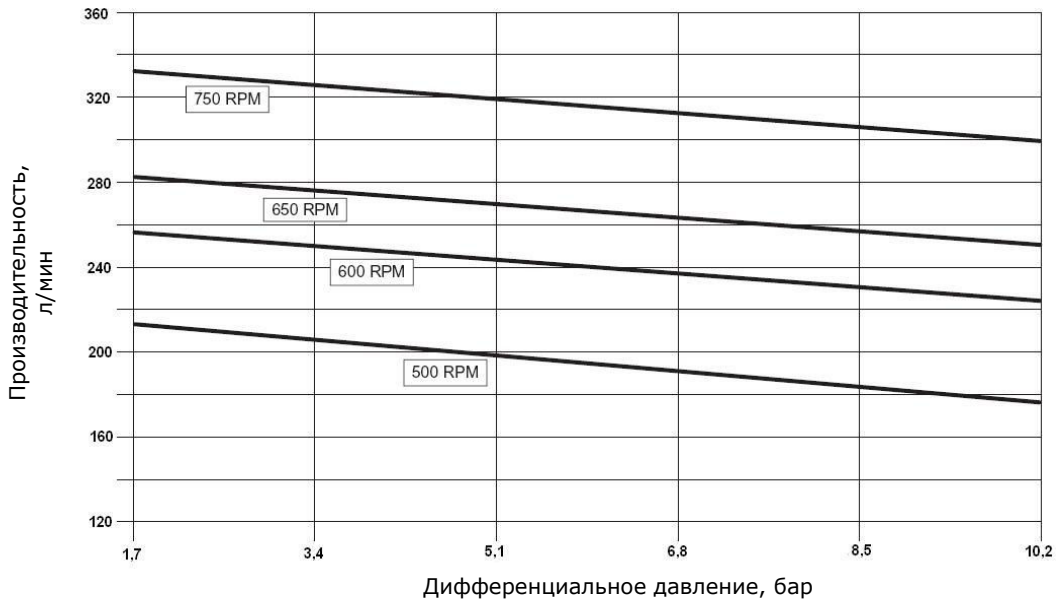

НАСОС CORKEN Z3200

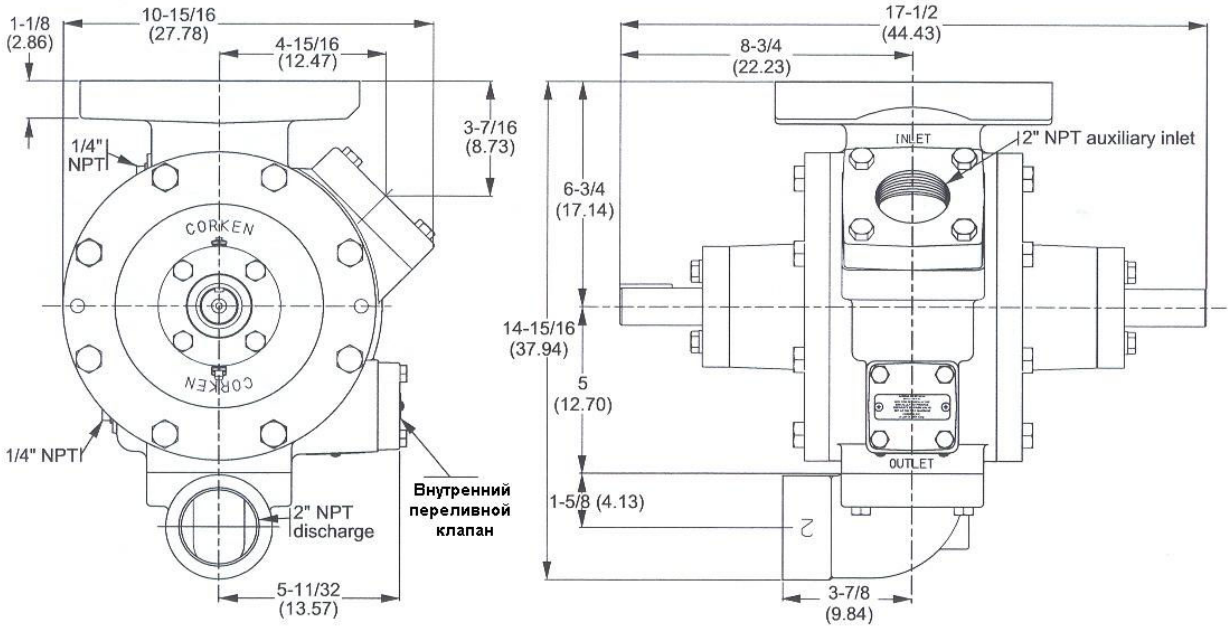

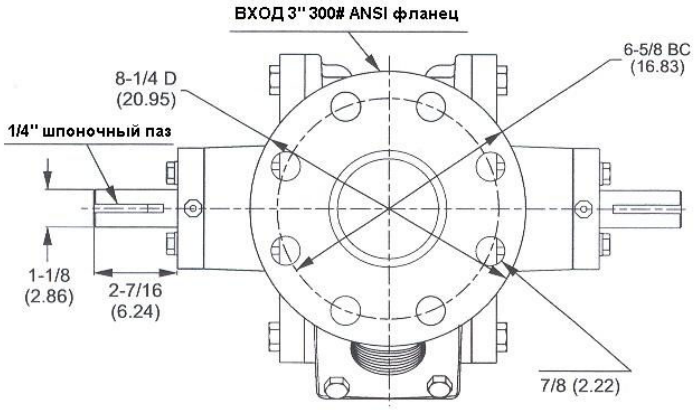

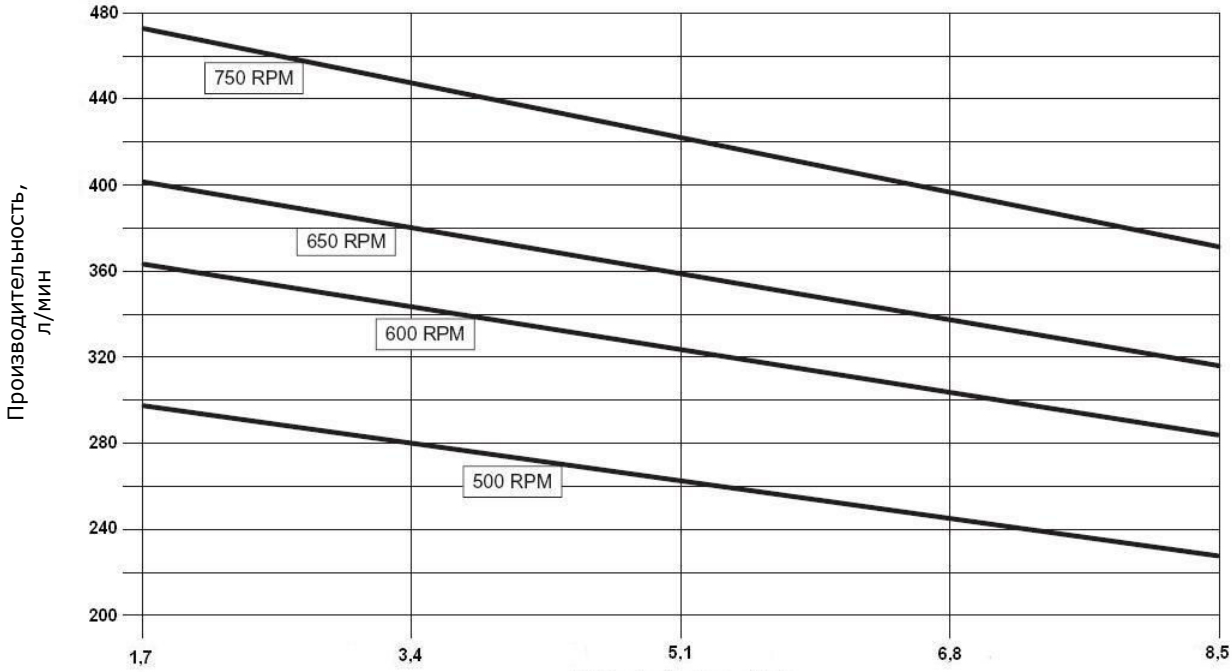
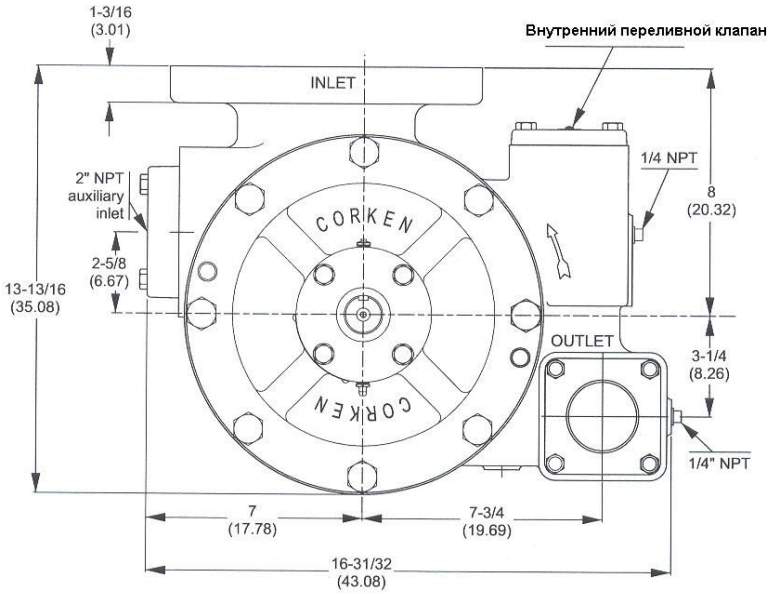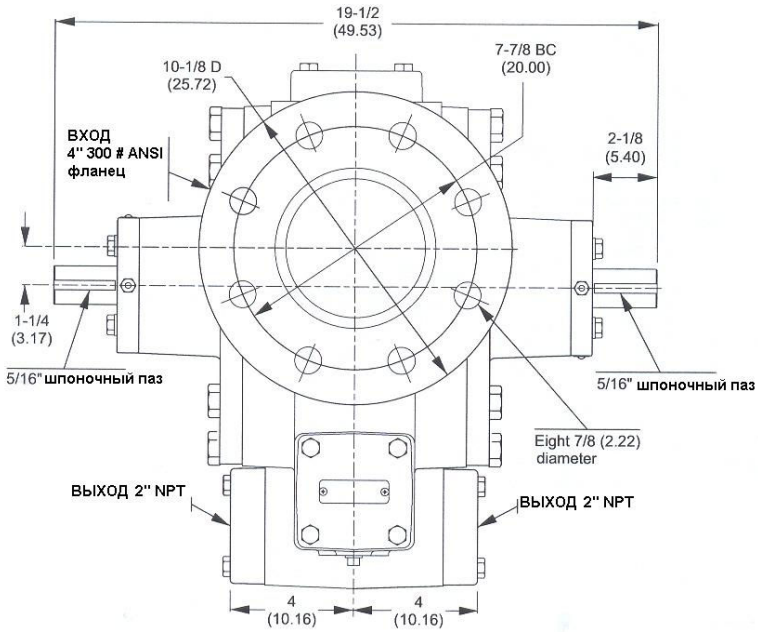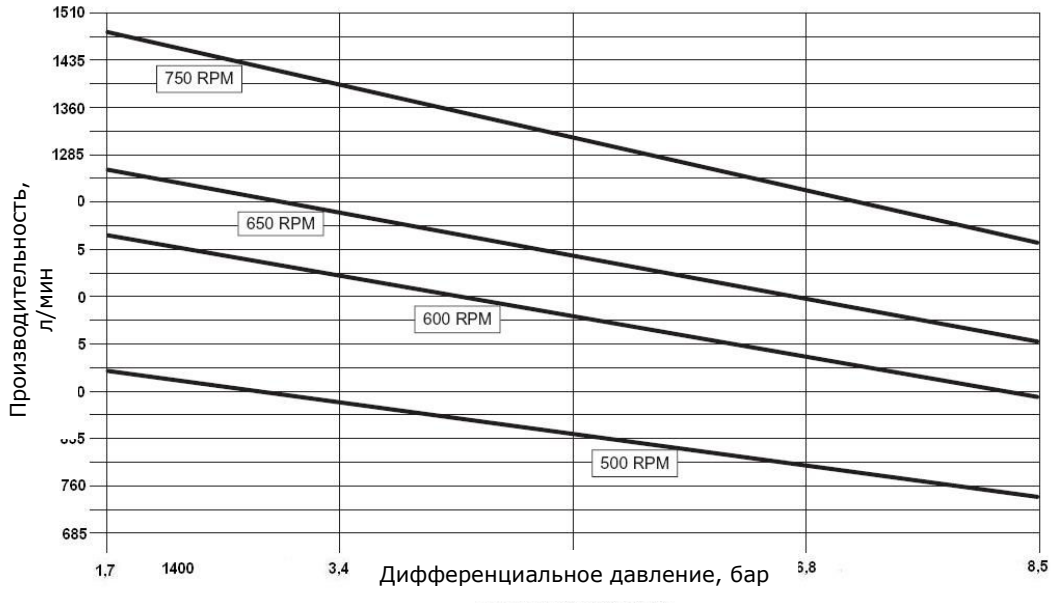
НАСОС CORKEN Z4200